第66回全日本学生空手道選手権大会

【 2022年6月19日(日) 姫路市立中央体育館 】

女子個人形競技

※【グループ演武の場合】(★マーク)⇒上位進出者 (再演武マーク)⇒再演武にて順位確定　※【対戦演武の場合】(□マーク)⇒勝ち (×マーク)⇒負け

ROUND1 GROUP1

		選手名	団体名	形名	得点	有効点	最高点	順位		
5	赤	05 大内 美里沙	同志社大学	ニーパイポ	23.30	7.8	7.9	1		★
9	赤	09 本島 里桜	国士舘大学	ニーパイポ	22.70	7.7	7.7	2		★
7	赤	07 中路 陽沙未	中部学院大学	ニーパイポ	22.10	7.5	7.6	3		★
3	赤	03 川上 菜菜	慶應義塾大学	ニーパイポ	21.70	7.4	7.6	4		★
8	赤	08 門野 愛可	大阪産業大学	ニーパイポ	21.30	7.2	7.3	5		
2	赤	02 日高 瑞希	九州産業大学	クルルンファ	21.20	7.2	7.3	6		
1	赤	01 髙橋 栞里	東北福祉大学	クルルンファ	20.90	7.1	7.4	7		
4	赤	04 森谷 心々菜	札幌学院大	エンピ	20.50	7.0	7.3	8		
6	赤	06 濱本 ありさ	広島国際大学	ニーパイポ	19.70	6.6	7.4	9		

ROUND1 GROUP2

		選手名	団体名	形名	得点	有効点	最高点	順位		
6	赤	15 水上 千穂	帝京大学	エンピ	22.60	7.6	7.6	1		★
3	赤	12 森本 莉菜	京都産業大学	ニーパイポ	22.20	7.5	7.6	2		★
4	赤	13 堀場 早耶	国士舘大学	ニーパイポ	22.20	7.5	7.6	2		★
8	赤	17 北本 そら	芦屋大学	ニーパイポ	21.40	7.2	7.2	4		★
1	赤	10 畠中 ほのか	人間環境大学	クーシャンクー	21.00	7.2	7.3	5		
5	赤	14 小林 咲穂	福井大学	クーシャンクー	20.50	7.0	7.3	6		
7	赤	16 木原 愛菜	熊本学園大学	ニーパイポ	20.50	6.9	7.1	7		
2	赤	11 清水 音乃	東洋大学	クルルンファ	20.40	6.9	7.1	8		

ROUND1 GROUP3

		選手名	団体名	形名	得点	有効点	最高点	順位		
6	青	23 北口 歌桜	同志社大学	ニーパイポ	22.30	7.5	7.7	1		★
1	青	18 三澤 可奈	帝京大学	エンピ	22.20	7.6	7.7	2		★
7	青	24 柏本 菜那	国士舘大学	ニーパイポ	22.20	7.5	7.6	3		★
4	青	21 岡田 愛結	同志社大学	クルルンファ	21.80	7.5	7.5	4		★
3	青	20 喜屋武 柚希	沖縄国際大学	クルルンファ	21.50	7.2	7.4	5		
8	青	25 川上 友維	中部学院大学	クルルンファ	20.60	6.9	7.0	6		
2	青	19 白﨑 柚葉	福井工業大学	クルルンファ	20.00	6.8	7.1	7		
5	青	22 早川 晴雪	北海道大学	カンクウダイ	19.40	6.6	6.7	8		

ROUND1 GROUP4

		選手名	団体名	形名	得点	有効点	最高点	順位		
5	青	30 東 佐江子	大阪経済法科大学	ニーパイポ	22.60	7.6	7.8	1		★
7	青	32 山田 和花	慶應義塾大学	クルルンファ	22.20	7.7	7.8	2		★
6	青	31 三島 きり	中部学院大学	ニーパイポ	22.20	7.5	7.7	3		★
1	青	26 宇都宮 優佳	九州産業大学	クルルンファ	21.60	7.2	7.5	4		★
2	青	27 畑中 彩留葉	帝京大学	エンピ	21.40	7.3	7.6	5		
3	青	28 中尾 江梨	山梨学院大学	ニーパイポ	21.20	7.3	7.4	6		
8	青	33 村上 瑠夏	阪南大学	ニーパイポ	20.70	7.0	7.0	7		
4	青	29 浅野 ひまり	東北福祉大学	エンピ	19.60	6.6	7.0	8		

一般社団法人全日本学生空手道連盟

第66回全日本学生空手道選手権大会

【 2022年6月19日(日) 姫路市立中央体育館 】

女子個人形競技

※【グループ演武の場合】(★マーク)⇒上位進出者 (再演武マーク)⇒再演武にて順位確定　※【対戦演武の場合】(□マーク)⇒勝ち (×マーク)⇒負け

ROUND2 GROUP1･2

		選　手　名	団体名	形　名	得点	有効点	最高点	順位		
4	赤	05 大内 美里沙	同志社大学	パープーレン	25.50	8.7	8.8	1		★
2	赤	15 水上 千穂	帝京大学	ゴジュウシホショウ	25.10	8.6	8.7	2		
3	赤	12 森本 莉菜	京都産業大学	チャタンヤラ・クーサンクー	24.80	8.3	8.6	3		
6	赤	09 本島 里桜	国士舘大学	パープーレン	24.50	8.4	8.4	4		
8	赤	07 中路 陽沙未	中部学院大学	チャタンヤラ・クーサンクー	24.10	8.1	8.3	5		
1	赤	03 川上 菜菜	慶應義塾大学	パープーレン	24.00	8.5	8.5	6		
7	赤	13 堀場 早耶	国士舘大学	チャタンヤラ・クーサンクー	23.90	8.0	8.1	7		
5	赤	17 北本 そら	芦屋大学	パープーレン	23.60	8.0	8.0	8		

ROUND2 GROUP3･4

		選　手　名	団体名	形　名	得点	有効点	最高点	順位		
7	青	32 山田 和花	慶應義塾大学	パープーレン	25.60	8.6	8.7	1		★
8	青	30 東 佐江子	大阪経済法科大学	パープーレン	25.40	8.8	8.8	2		
4	青	21 岡田 愛結	同志社大学	パープーレン	24.80	8.5	8.5	3		
3	青	18 三澤 可奈	帝京大学	ゴジュウシホショウ	24.80	8.4	8.7	4		
5	青	31 三島 きり	中部学院大学	スーパーリンペイ	24.00	8.2	8.3	5		
2	青	26 宇都宮 優佳	九州産業大学	パープーレン	23.20	8.0	8.4	6		
1	青	24 柏本 菜那	国士舘大学	チャタンヤラ・クーサンクー	23.20	7.8	8.4	7		
6	青	23 北口 歌桜	同志社大学	チャタンヤラ・クーサンクー	22.60	7.7	8.3	8		

決勝戦

		選　手　名	団体名	形　名	得点	有効点	最高点		勝敗
1	赤	05 大内 美里沙	同志社大学	チャタンヤラ・クーサンクー	28.50	9.6	9.7		□
2	青	32 山田 和花	慶應義塾大学	スーパーリンペイ	27.80	9.4	9.4		×

第66回全日本学生空手道選手権大会

【 6月19日(日) 】

女子個人形競技入賞者一覧表

優勝	大内 美里沙	
	同志社大学	

準優勝	山田 和花	
	慶應義塾大学	

第3位	水上 千穂	
	帝京大学	

第3位	東 佐江子	
	大阪経済法科大学	

第66回全日本学生空手道選手権大会

【 2022年6月19日(日) 姫路市立中央体育館 】

女子個人組手競技（１）

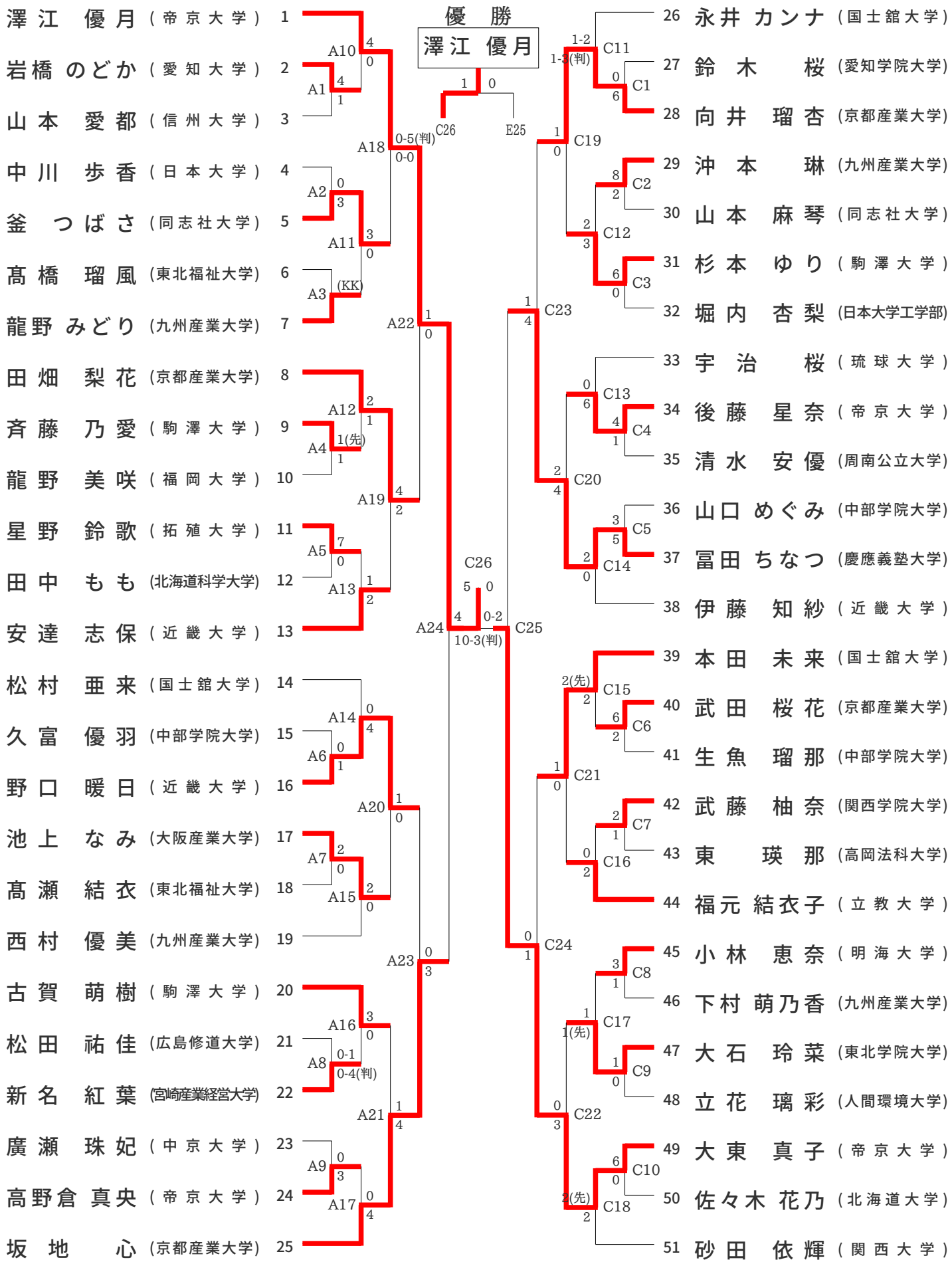

第66回全日本学生空手道選手権大会

【 2022年6月19日(日) 姫路市立中央体育館 】

女子個人組手競技（２）

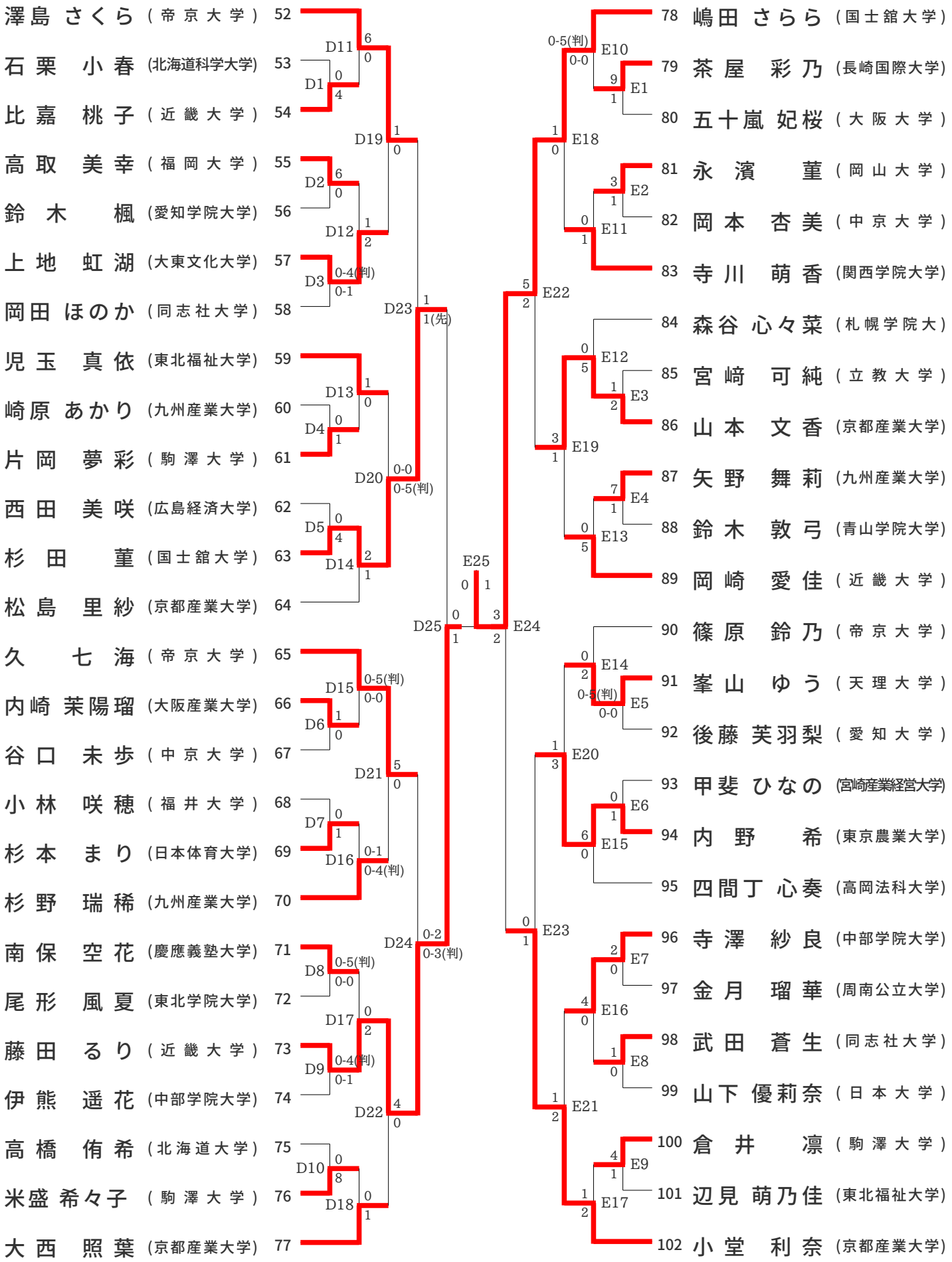

第66回全日本学生空手道選手権大会

【 6月19日(日) 】

女子個人組手競技入賞者一覧表

優勝	澤江 優月	
	帝京大学	

準優勝	嶋田 さらら	
	国士舘大学	

第3位	大東 真子	
	帝京大学	

第3位	藤田 るり	
	近畿大学	

第66回全日本学生空手道選手権大会

【 2022年6月19日(日) 姫路市立中央体育館 】

男子個人形競技

※【グループ演武の場合】(★マーク)⇒上位進出者 (再演武マーク)⇒再演武にて順位確定　※【対戦演武の場合】(□マーク)⇒勝ち (×マーク)⇒負け

ROUND1 GROUP1

		選手名	団体名	形名	得点	有効点	最高点	順位		
9	赤	09 稗田 伊吹	帝京大学	エンピ	22.80	7.7	7.7	1		★
4	赤	04 北澤 以進	帝京大学	エンピ	22.70	7.7	7.7	2		★
5	赤	05 笹岡 丈流	同志社大学	クルルンファ	22.30	7.5	7.5	3		★
8	赤	08 田中 透也	京都産業大学	クルルンファ	22.10	7.6	7.6	4		★
2	赤	02 小野 博智	国士舘大学	ニーパイポ	21.90	7.3	7.4	5		
6	赤	06 野村 史穏	近畿大学工学部	クルルンファ	20.80	7.0	7.4	6		
3	赤	03 眞喜志 勇哉	沖縄大学	クルルンファ	20.80	7.0	7.1	7		
1	赤	01 山本 祐己	東北学院大学	エンピ	20.30	6.8	6.9	8		
7	赤	07 髙杉 龍之介	中部学院大学	ニーパイポ	20.20	6.8	6.9	9		

ROUND1 GROUP2

		選手名	団体名	形名	得点	有効点	最高点	順位		
3	赤	12 地曳 光生	帝京大学	エンピ	22.70	7.7	7.7	1		★
6	赤	15 米山 悠介	国士舘大学	ニーパイポ	22.10	7.4	7.7	2		★
4	赤	13 笹原 八海	天理大学	クルルンファ	21.50	7.2	7.2	3		★
7	赤	16 神田 海碧	九州大学	セイエンチン	21.10	7.1	7.2	4		★
8	赤	17 永澤 仁	中部学院大学	エンピ	20.90	7.1	7.1	5		
1	赤	10 吉田 瑞喜	法政大学工体連	エンピ	19.80	6.6	6.7	6		
2	赤	11 小川 虎太朗	新潟産業大学	クルルンファ	19.70	6.9	6.9	7		
5	赤	14 岩原 恭汰	北海道科学大学	カンクウショウ	18.80	6.4	6.5	8		

ROUND1 GROUP3

		選手名	団体名	形名	得点	有効点	最高点	順位		
6	青	23 舟田 葵	帝京大学	チントウ	23.30	7.8	8.0	1		★
9	青	26 金森 喬大	国士舘大学	カンクウダイ	23.00	7.7	7.8	2		★
8	青	25 中澤 祐紀	京都産業大学	クルルンファ	22.20	7.5	7.9	3		★
2	青	19 小泉 瑠寧	青山学院大学	エンピ	22.10	7.5	7.8	4		★
1	青	18 渡邊 尚樹	中部学院大学	ニーパイポ	22.00	7.4	7.6	5		
4	青	21 宮内 鷹	阪南大学	クルルンファ	21.70	7.4	7.5	6		
3	青	20 八塚 楓真	沖縄国際大学	クルルンファ	21.40	7.2	7.4	7		
5	青	22 大竹 崚太	日本大学理工学部	カンクウダイ	20.20	6.8	7.0	8		
7	青	24 新田 大河	札幌大学	ニーパイポ	20.20	6.8	6.8	9		

ROUND1 GROUP4

		選手名	団体名	形名	得点	有効点	最高点	順位		
9	青	35 岡本 拳	帝京大学	エンピ	22.70	7.7	7.8	1		★
3	青	29 竹内 誠竜	国士舘大学	ニーパイポ	22.10	7.4	7.5	2		★
6	青	32 東畑 憲典	同志社大学	クルルンファ	22.00	7.4	7.6	3		★
1	青	27 大槻 瑛士	関西学院大学	ニーパイポ	21.30	7.1	7.2	4		★
2	青	28 堺 勇晴	九州産業大学	クルルンファ	21.20	7.2	7.3	5		
4	青	30 木村 英人	福井工業大学	カンクウショウ	20.60	6.9	7.1	6		
5	青	31 髙田 侑二朗	弘前大学	クルルンファ	20.30	6.8	6.8	7		
8	青	34 大田 匠馬	広島修道大学	ニーパイポ	20.20	6.9	6.9	8		
7	青	33 杉山 優希	中部学院大学	クルルンファ	20.20	6.8	7.1	9		

第66回全日本学生空手道選手権大会

【 2022年6月19日(日) 姫路市立中央体育館 】

男子個人形競技

※【グループ演武の場合】(★マーク)⇒上位進出者 (再演武マーク)⇒再演武にて順位確定　※【対戦演武の場合】(□マーク)⇒勝ち (×マーク)⇒負け

ROUND2 GROUP1･2

		選　手　名	団体名	形　名	得点	有効点	最高点	順位		
7	赤	04 北澤 以進	帝京大学	ウンスー	26.00	8.7	8.7	1		★
4	赤	09 稗田 伊吹	帝京大学	ゴジュウシホショウ	25.50	8.6	8.6	2		
5	赤	12 地曳 光生	帝京大学	ウンスー	25.40	8.5	8.6	3		
1	赤	08 田中 透也	京都産業大学	スーパーリンペイ	25.40	8.5	8.5	4		
3	赤	05 笹岡 丈流	同志社大学	スーパーリンペイ	25.30	8.6	8.6	5		
2	赤	15 米山 悠介	国士舘大学	チャタンヤラ・クーサンクー	24.90	8.4	8.5	6		
8	赤	13 笹原 八海	天理大学	パープーレン	24.70	8.3	8.3	7		
6	赤	16 神田 海碧	九州大学	パープーレン	24.40	8.2	8.6	8		

ROUND2 GROUP3･4

		選　手　名	団体名	形　名	得点	有効点	最高点	順位		
4	青	23 舟田 葵	帝京大学	パープーレン	26.00	8.7	8.8	1		★
6	青	35 岡本 拳	帝京大学	ウンスー	25.60	8.6	8.8	2		
7	青	26 金森 喬大	国士舘大学	ウンスー	24.70	8.3	8.4	3		
8	青	25 中澤 祐紀	京都産業大学	スーパーリンペイ	24.30	8.1	8.2	4		
1	青	19 小泉 瑠寧	青山学院大学	ゴジュウシホショウ	24.00	8.0	8.2	5		
5	青	27 大槻 瑛士	関西学院大学	パープーレン	23.50	7.9	8.0	6		
2	青	32 東畑 憲典	同志社大学	スーパーリンペイ	23.30	7.8	8.1	7		
3	青	29 竹内 誠竜	国士舘大学	チャタンヤラ・クーサンクー	23.10	7.9	8.1	8		

決勝戦

		選　手　名	団体名	形　名	得点	有効点	最高点		勝敗
1	赤	04 北澤 以進	帝京大学	ゴジュウシホショウ	27.90	9.4	9.6		×
2	青	23 舟田 葵	帝京大学	チャタンヤラ・クーサンクー	28.90	9.8	9.8		□

第66回全日本学生空手道選手権大会

【 6月19日(日) 】

男子個人形競技入賞者一覧表

優勝	舟田 葵	
	帝京大学	

準優勝	北澤 以進	
	帝京大学	

第3位	稗田 伊吹	
	帝京大学	

第3位	岡本 拳	
	帝京大学	

第66回全日本学生空手道選手権大会

【 2022年6月19日(日) 姫路市立中央体育館 】

男子個人組手競技（１）

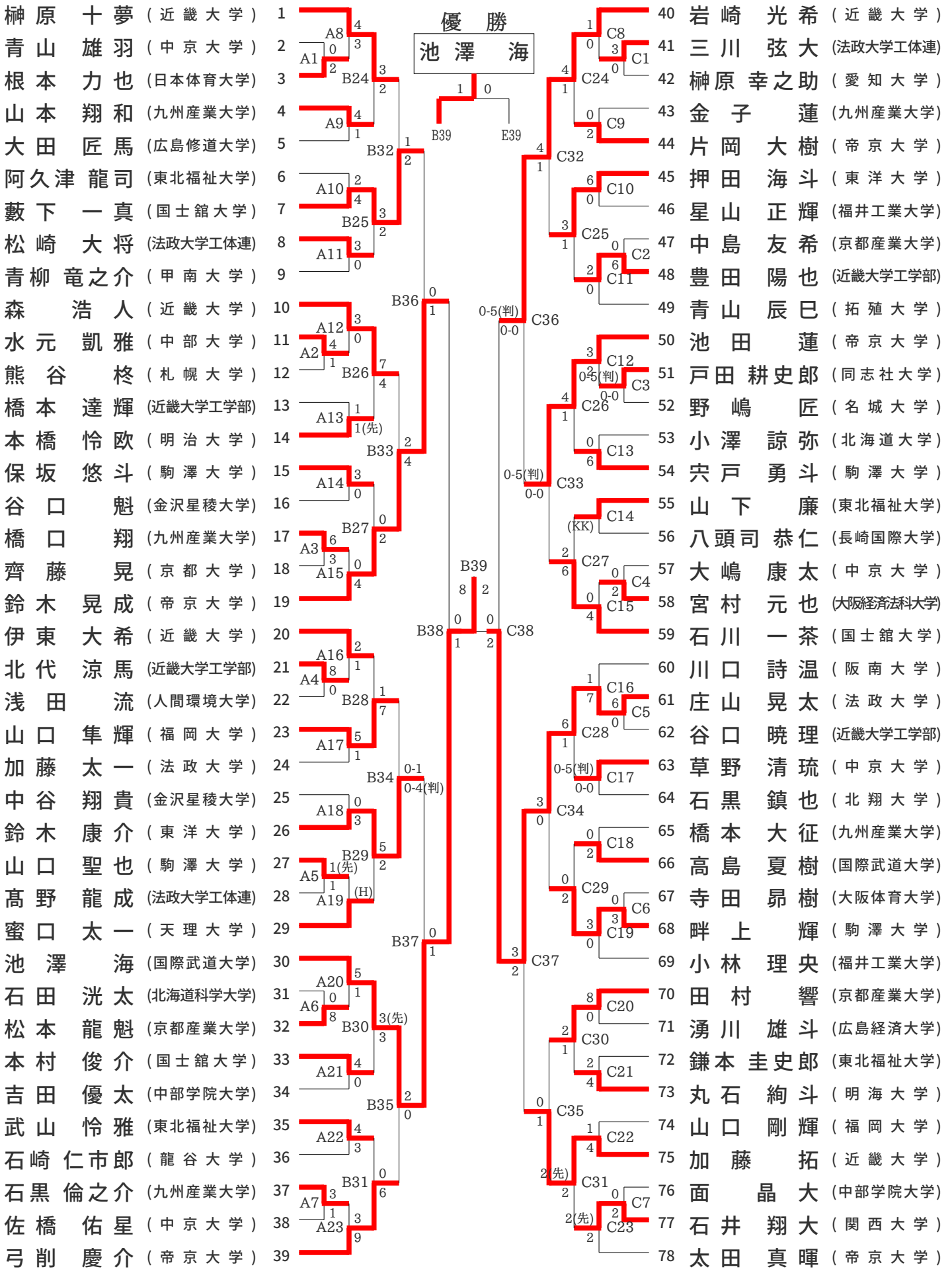

一般社団法人全日本学生空手道連盟

第66回全日本学生空手道選手権大会

【 2022年6月19日(日) 姫路市立中央体育館 】

男子個人組手競技（２）

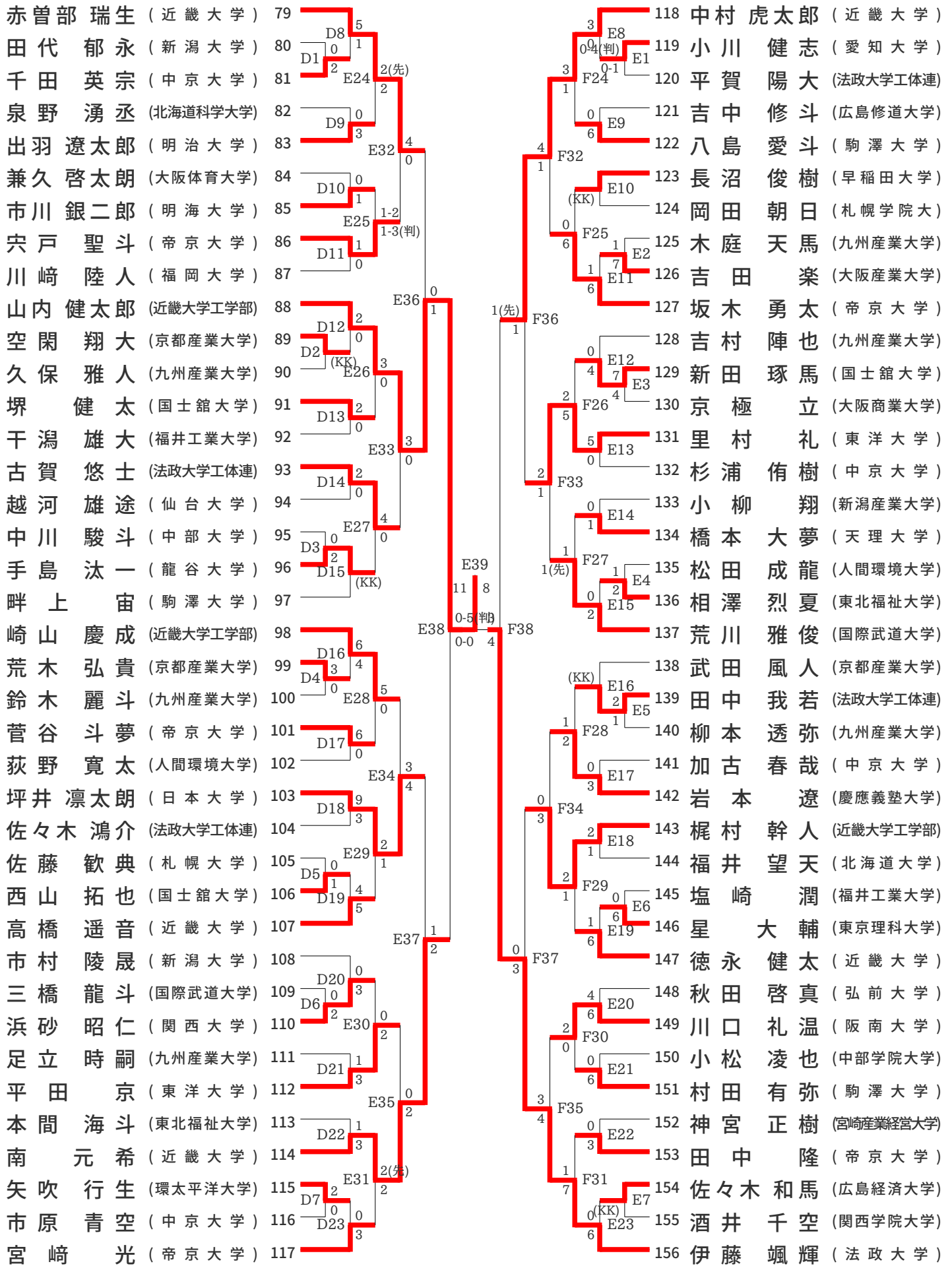

第66回全日本学生空手道選手権大会

【 6月19日(日) 】

男子個人組手競技入賞者一覧表

優勝	池澤 海	
	国際武道大学	

準優勝	山内 健太郎	
	近畿大学工学部	

第3位	庄山 晃太	
	法政大学	

第3位	伊藤 颯輝	
	法政大学	